THIS DRAWING IS UNPUBLISHED.
VERTRAULICHE UNVEROEFFENTLICHTE ZEICHNUNG
RELEASED FOR PUBLICATION ,2000.
FREI FUER VEROEFFENTLICHUNG
© COPYRIGHT 1998 BY AMP INCORPORATED. ALL RIGHTS RESERVED.
ALLE RECHTE VORBEHALTEN

MATED WITH:
PASSEND ZU:
–

LOC	DIST
A1	–

PROJEKT NR.: B901815

REVISIONS
AENDERUNGEN

P	LTR	DESCRIPTION BESCHREIBUNG	DATE	DWN	APVD
	B2	ECR-16-009335	05JAN2016	GCM	MKO

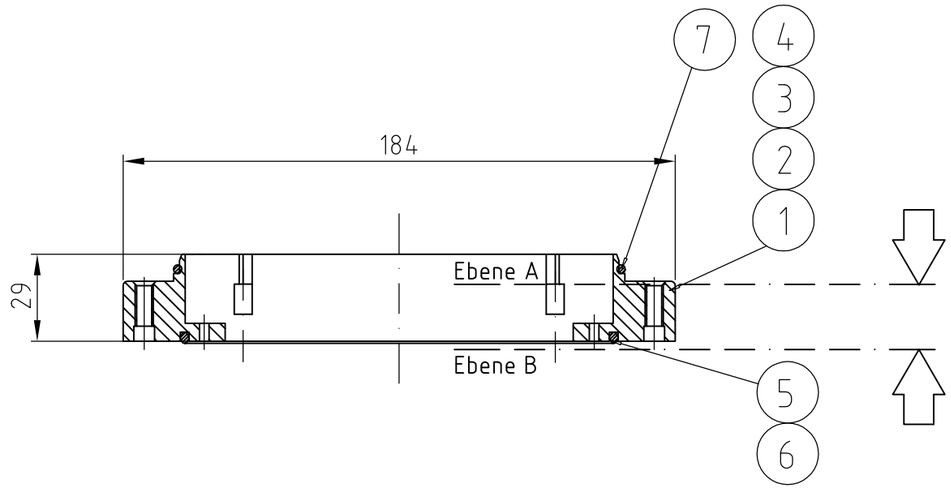

Normal mounting of standard-inserts & module frames size8

Normal-Montage von Standard-Einsätzen und Modulrahmen Bg.8

Invers mounting of fixing plate for power contacts series "HF13" with distance bolt M3x12

Invers-Montage der Befestigungs-platte für Power-Kontakte Serie "HF13" mit Distanzbolzen M3x12

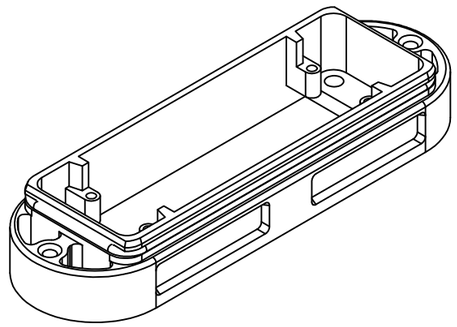

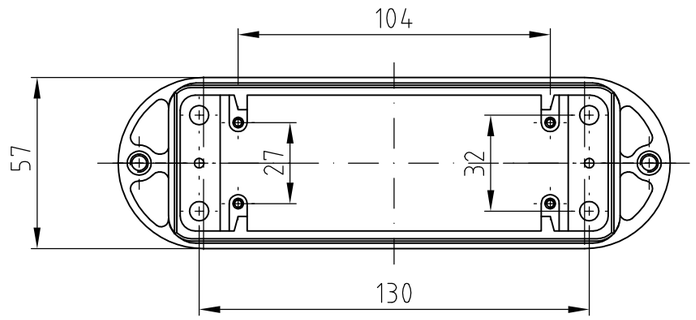

Montageausschnitt

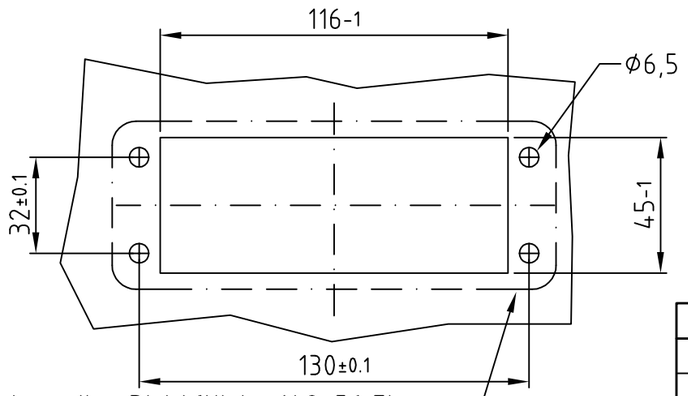

notwendige Dichtfläche 148x56 Eben-heit 0,1mm gegenüber Anbaugehäuse

Drehmomente:
M3 - 1,5 Nm
M4 - 2,7 Nm
M5 - 5,4 Nm
M6 - 9,3 Nm

OBSOLETE

0-4	0-3	0-2	0-1	DESCRIPTION / BENENNUNG	PN	MATERIAL	SURFACE COLOR	ITEM NO	NOTE / BEMERKUNG
–	–	–	–	–	–	–	–	–	–
–	–	–	–	–	–	–	–	–	–
1	1	1	1	Profildichtung	–	NBR	sw	7	montiert
–	1	–	1	Flanschdichtung	–	NBR	sw	6	leitfähig, montiert
1	–	1	–	Flanschdichtung	–	NBR	sw	5	montiert
1	–	–	–	Anbaugehäuse	–	AL	HC / sw	4	(WE)
–	1	–	–	Anbaugehäuse	–	AL	ge.chr./ sw	3	(WE)
–	–	1	–	Anbaugehäuse	–	AL	HC / sw	2	–
–	–	–	1	Anbaugehäuse	–	AL	ge.chr./ sw	1	–

HF-EMV-K.8.AG.N

~~HF-HIP-K.8.AG.N~~

~~HF-EMV-K.8.AG.N-WE~~

~~HF-HIP-K.8.AG.N-WE~~

THIS DRAWING IS A CONTROLLED DOCUMENT FOR AMP INCORPORATED.
IT IS SUBJECT TO CHANGE AND THE CONTROLLING ENGINEERING ORGANIZATION SHOULD BE CONTACTED FOR THE LATEST REVISION.
DIESES ZEICHNUNGSDOKUMENT WIRD DURCH AMP INCORPORATED KONTROLLIERT.
AENDERUNGEN, DIE DEM TECHNISCHEN FORTSCHRITT DIENEN, SIND VORBEHALTEN.
DEN JEWEILS LETZTGUELTIGEN AENDERUNGSSTAND ERFAHREN SIE AUF ANFRAGE.

DIMENSIONS:
DIMENSIONEN:
mm

TOLERANCES UNLESS OTHERWISE SPECIFIED:
ALLGEMEINTOLERANZEN
n. ISO 8015
n. ISO 2768 - mH -E
n. DIN 16901 - 140
0 PLC #
1 PLC #
2 PLC #
3 PLC #
ANGLES /WINKEL #

MATERIAL: AL

FINISH /OBERFLAECHE/FARBE: BLK

DWN	Braun	17.09.2001
CHK	–	–
APVD	Schnurpfeil	17.09.2001
PRODUCT SPEC PRODUKTSPEZ.	108-74023	
APPLICATION SPEC VERARBEITUNGSSPEZ.	114-74035	
WEIGHT GEWICHT	500g	

TE Connectivity

NAME
SURFACE MOUNTED HOUSING SIZE 8, "HF"
ANBAUGEHÄUSE BAUGRÖSSE 8, SERIE "HF"

SIZE	CAGE CODE	DRAWING NO ZEICHNUNGS-NR.	RESTRICTED TO NUR FUER
A3	00779	C- 1102837	–

CUSTOMER DRAWING /KUNDENZEICHNUNG

SCALE MASSSTAB	SHEET BLATT	OF	REV.
1:2	1 VON	1	B2

AMP 1470-19 REV 27JUN96

This is a TRANSLATED file from Computervision, Inc., Medusa Revision 12.2.5T