DWG. NO. SD-52746-**19

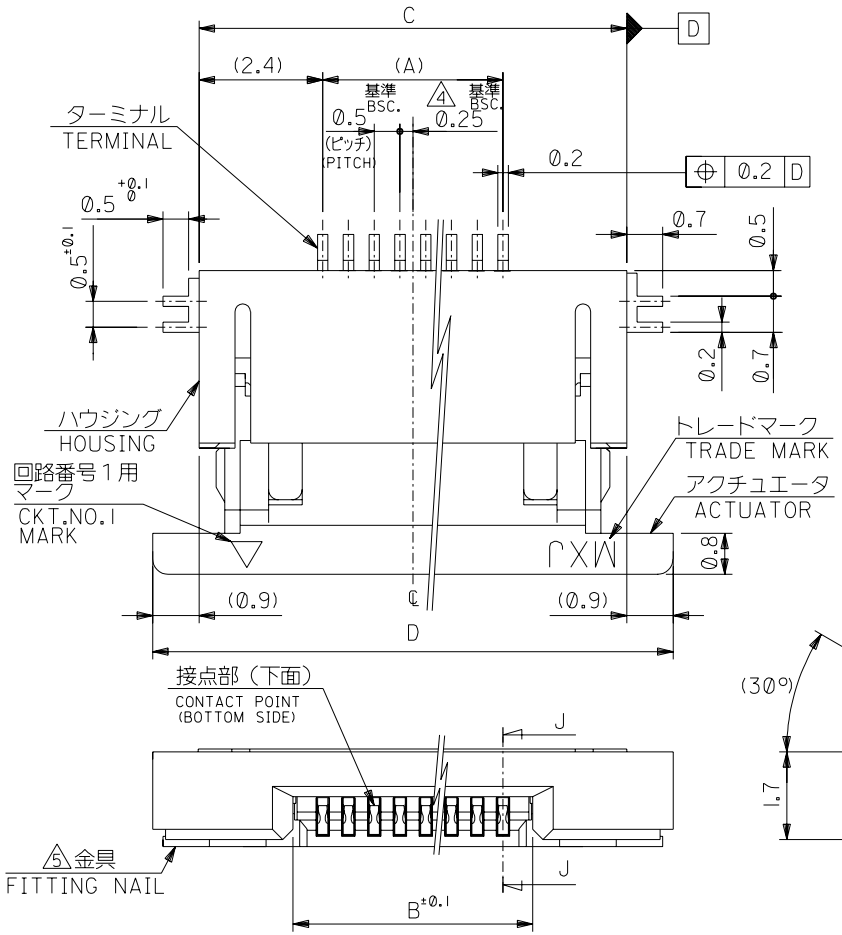

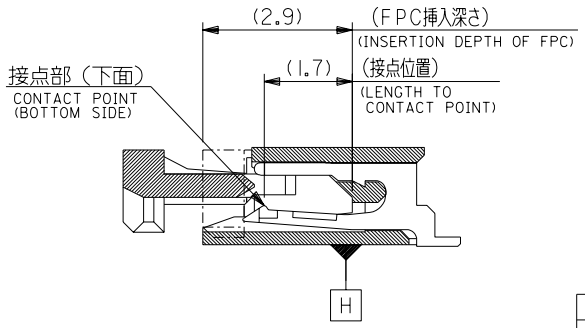

SECT.J-J

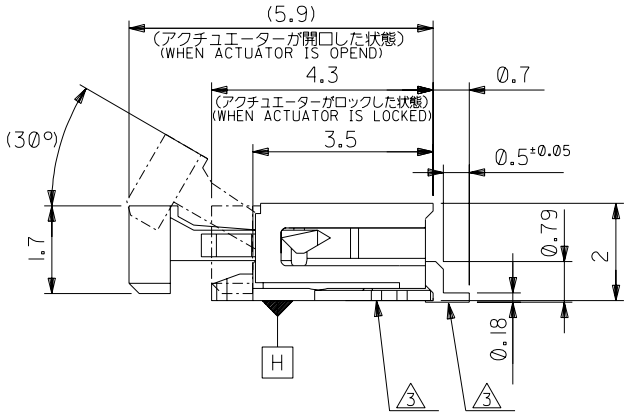

21.1	19.3	15.65	14.5	52746-3019	30
20.6	18.8	15.15	14.0	-2919	29
20.1	18.3	14.65	13.5	-2819	28
19.6	17.8	14.15	13.0	-2719	27
19.1	17.3	13.65	12.5	-2619	26
18.6	16.8	13.15	12.0	-2519	25
18.1	16.3	12.65	11.5	-2419	24
17.6	15.8	12.15	11.0	-2319	23
17.1	15.3	11.65	10.5	-2219	22
16.6	14.8	11.15	10.0	-2119	21
16.1	14.3	10.65	9.5	-2019	20
15.6	13.8	10.15	9.0	-1919	19
15.1	13.3	9.65	8.5	-1819	18
14.6	12.8	9.15	8.0	-1719	17
14.1	12.3	8.65	7.5	-1619	16
13.6	11.8	8.15	7.0	-1519	15
13.1	11.3	7.65	6.5	-1419	14
12.6	10.8	7.15	6.0	-1319	13
12.1	10.3	6.65	5.5	-1219	12
11.6	9.8	6.15	5.0	-1119	11
11.1	9.3	5.65	4.5	-1019	10
10.6	8.8	5.15	4.0	-0919	9
10.1	8.3	4.65	3.5	-0819	8
9.6	7.8	4.15	3.0	-0719	7
9.1	7.3	3.65	2.5	-0619	6
8.1	6.3	2.65	1.5	52746-0419	4
D	C	B	(A)	MATERIAL NO.	極数 CIRCUITS

注記 NOTES

1. 使用材料 MATERIAL

ハウジング HOUSING ：46ナイロン、UL94V-0 46NYLON

アクチュエータ ACTUATOR ：PPS、UL94V-0

ターミナル TERMINAL ：リン青銅(t=0.2) ニッケル下地・錫ビスマスメッキ PHOS-BRO,TIN-BITHMUS OVER NICKEL PLATED

金具 FITTING NAIL ：リン青銅(t=0.2) ニッケル下地、錫メッキ PHOS-BRO,TIN OVER NICKEL PLATED

2. エンボステープ梱包時は、アクチュエータがロックした状態とする。
IN THE PACKAGE,ACTUATOR OF PART NO.52746-**19 SHOULD BE LOCKED.

3 ソルダーテール半田付け面のズレ量、及び金具半田付け面のズレ量は、基準面 H に対し上方向 0．1MAX．下方向 0．15MAX．とする。
MISALIGNMENT OF SOLDER TAILS AND FITTING NAILS FROM H
UPPER DIRECTION: 0.1 MAX. , LOWER DIRECTION: 0.15MAX.

4 偶数極に適用。
APPLY FOR EVEN CIRCUIT.

5 パターンはくり止め用金具
FITTING NAIL FOR PREVENTION OF PEELING OF P.C.B. PATTERN.

6 本製品は 52746-**17の鉛フリー品です。
THIS PRODUCT IS LEAD FREE OF 52746-**17

角度 ANGLE	±3°					
30 以上 OVER	±0.3	B	変更 REVISED	(J2004-2697)	H.S M.S	'04/2/23
10 以上 30 未満 OVER UNDER	±0.25	A	変更 REVISED	(J2004-2166)	H.S M.S	'04/01/29
10 未満 UNDER	±0.2	0	新規作成 RELEASED	(J2004-1513)	T.U M.S	'03/12/12
一般公差 GENERAL TOLERANCES		記号 LTR	変更内容 REVISION RECORD		DR. CHK.	日付 DATE

材料 MATERIAL 注記参照 SEE NOTES

仕上げ FINISH 注記参照 SEE NOTES

適用電線範囲 WIRE RANGE —//—

被覆外径 INS. RANGE —//—

DRAWN BY '03/12/12 T.UENO

CHK'D BY '03/12/12 M.SASAO

APP'D BY '03/12/12 M.SASAO

尺度 SCALE —//—

molex MOLEX-JAPAN CO.,LTD. 日本モレックス株式会社

REVISE ONLY ON CAD SYSTEM

TITLE 名称
0.5 FPC CONN. Z.I.F. FOR SMT.R/A(BOTTOM CONTACT) -LEAD FREE-

DWG. NO. (SHEET 1 OF 2) SD-52746-**19

REV B

:MM DIMENSIONS IN METRIC DO NOT SCALE DRAWING

SD-52746-__19.S01

THIS DRAWING CONTAINS INFORMATION THAT IS PROPRIETARY TO MOLEX(JAPAN) AND SHOULD NOT BE USED WITHOUT WRITTEN PERMISSION
本図面は日本モレックス（株）の所有する情報を含むもので当社の許可なく複製を禁止する。

EN-01C(032)MXJ-32

DWG. NO. SD-52746-**19

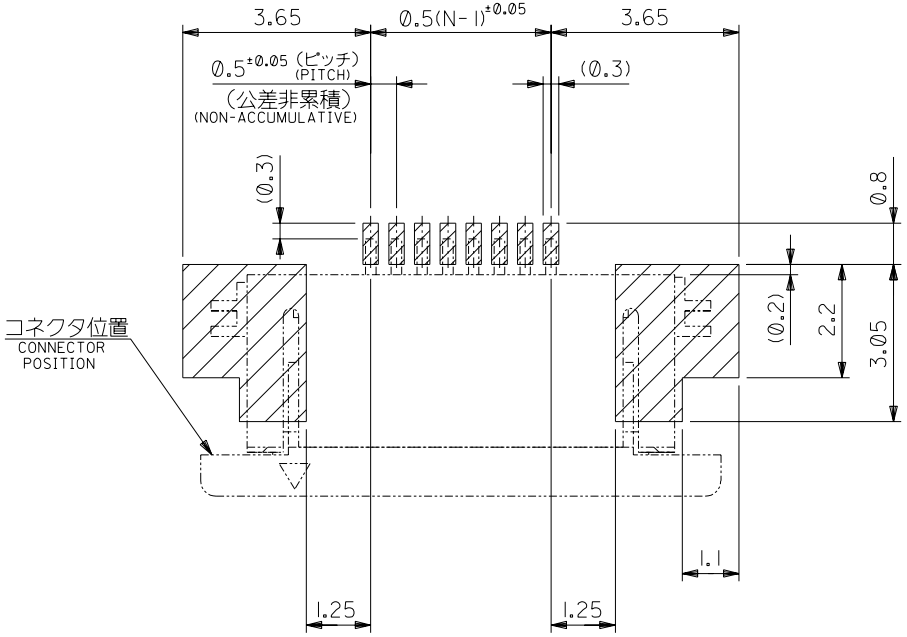

参考基板レイアウト
RECOMMENDED P.C.BOARD PATTERN DIMENSION (REF.)
(マウント面)
(MOUNTING SIDE)

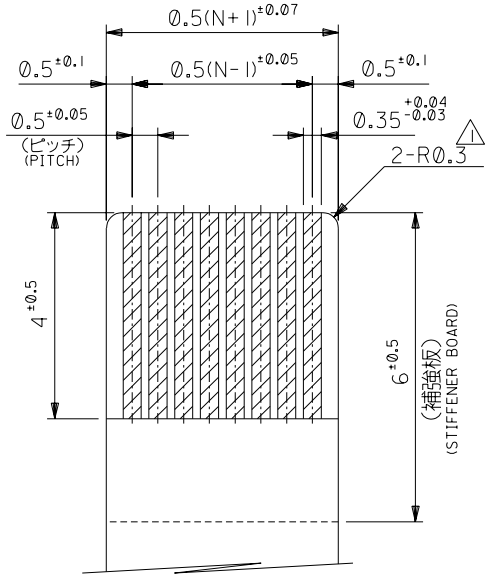

適合ＦＰＣ推奨寸法
APPLICABLE FPC RECOMMENDED DIMENSION
(仕上がり厚さ：0.3±0.03)
(THICKNESS:0.3±0.03)

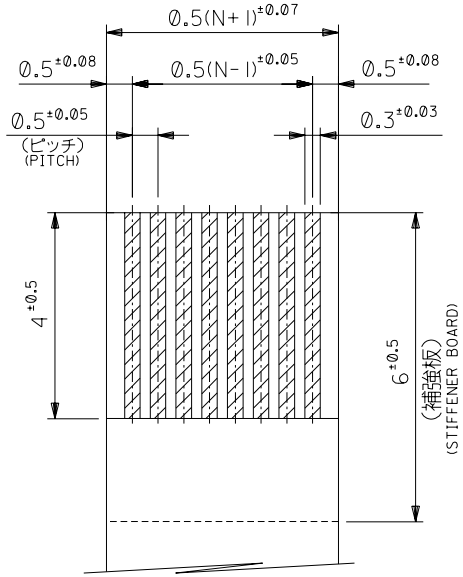

適合ＦＦＣ推奨寸法
APPLICABLE FFC RECOMMENDED DIMENSION
(仕上がり厚さ：0.3±0.03)
(THICKNESS:0.3±0.03)

注記 NOTES

1. R0.3は、ＦＰＣの導体部にかからないこと。
   R0.3 MUST NOT BE OVERLAPPED TO PATTERN OF FPC.
2. ＦＰＣについて：
   打抜き方向は導体側から補強板を推奨致します。
   補強フィルム材質はポリイミドを推奨致します。
   接着剤は熱硬化接着剤を推奨致します。
   ABOUT FPC:
   RECOMMENDED PUNCHER DIRECTION : FROM CONDUCTOR SIDE TO STIFFENER BOARD SIDE.
   RECOMMENDED MATERIAL :
   STIFFENER FILM : POLYIMIDE
   BONDING AGENT : THERMOSETTING BONDING AGENT

一般公差 GENERAL TOLERANCES		記号 LTR	変更内容 REVISION RECORD	DR.	CHK.	日付 DATE
角度 ANGLE	±3°					
30以上 OVER	±0.3	B	変更 REVISED (J2004-2697)	H.S	M.S	'04/2/23
10以上 30未満 OVER UNDER	±0.25	A	変更 REVISED (J2004-2166)	H.S	M.S	'04/01/29
10未満 UNDER	±0.2	0	新規作成 RELEASED (J2004-1513)	T.U	M.S	'03/12/12

材料 MATERIAL —//—
仕上げ FINISH 注記参照 SEE NOTES
適用電線範囲 WIRE RANGE —//—
被覆外径 INS. RANGE —//—
DRAWN BY '03/12/12 T.UENO
CHK'D BY '03/12/12 M.SASAO
APP'D BY '03/12/12 M.SASAO
尺度 SCALE —//—

MOLEX-JAPAN CO.,LTD. 日本モレックス株式会社
REVISE ONLY ON CAD SYSTEM
TITLE 名称
0.5 FPC CONN. Z.I.F. FOR SMT.R/A(BOTTOM CONTACT) -LEAD FREE-
DWG. NO. (SHEET 2 OF 2) SD-52746-**19
REV B

:MM DIMENSIONS IN METRIC DO NOT SCALE DRAWING

THIS DRAWING CONTAINS INFORMATION THAT IS PROPRIETARY TO MOLEX(JAPAN) AND SHOULD NOT BE USED WITHOUT WRITTEN PERMISSION
本図面は日本モレックス（株）の所有する情報を含むもので当社の許可なく複製を禁止する。

EN-01C(032)MXJ-32

SD-52746-__19.S02

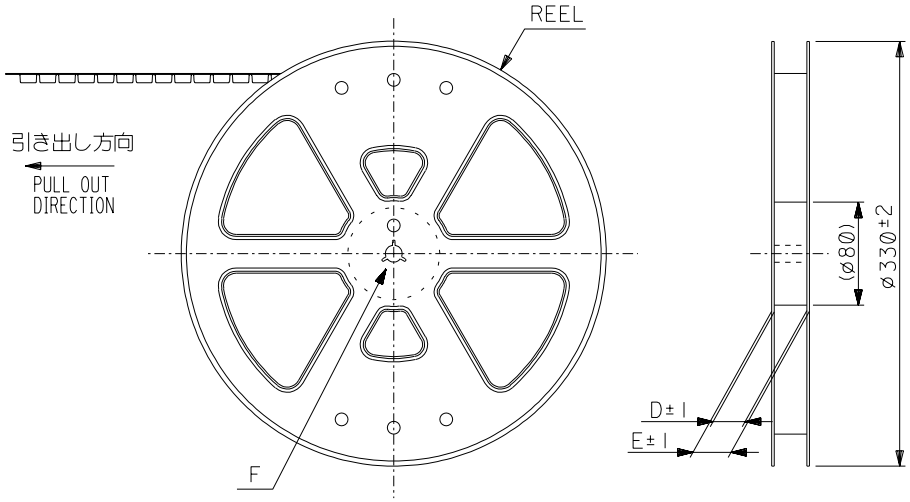

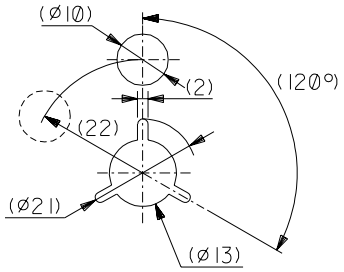

DETAIL F

5. 材料　キャリアテープ：ポリプロピレン（PP）
トップテープ：PET，PE，PEF
リール：ポリスチレン（PS）<リサイクル材を含む>

MATERIAL CARRIER TAPE:POLYPROPYLENE
TOP TAPE:PET,PE,PEF
REEL:POLYSTYREN(PS)
<RECYCLE MATERIAL CONTAINED>

6. 本製品は 52746-**90 の鉛フリー品です
THIS PRODUCT IS LEAD FREE OF 52746-**90

注記 NOTES

1. 製品番号 52746-**19 の梱包状態はアクチュエータがロックした状態とする。
詳細寸法については図面 SD-52746-**19 を参照下さい。
IN THE PACKAGE,ACTUATOR OF PART NO.52746-**19 SHOULD BE LOCKED
RE DETAILED DIMENSIONS,SEE SD-52746-**19

2. 梱包数量：1000個／リール
NUMBER OF CONNECTORS:1000PCS/REEL

3. リードテープ長さ LEAD TAPE LENGTH

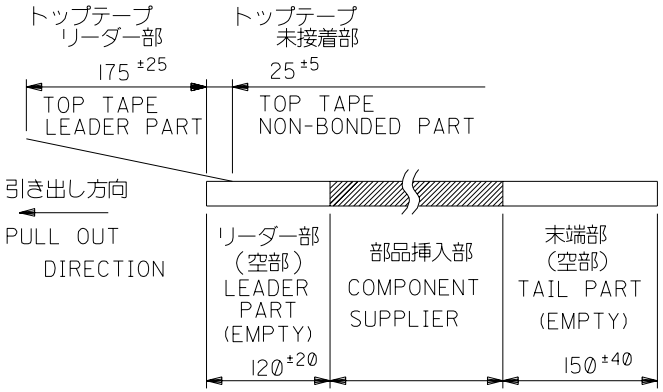

4. トップテープの剥離強度：（剥離方向は下図参照）
0．1N～1．3N（10gf～130gf）　尚、本規格値は、出荷時に適用。
（但し、輸送時に剥離が発生しない事。）
PEELING OFF FORCE OF TOP TAPE
0.1N～1.3N(10gf～130gf)(PEELING DIRECTION AS SHOWN IN FOLLOWING FIG.)
THIS REQUIREMENT SHOULD BE APPLIED AT SHIPMENT
PEEL OFF SHOULD NOT BE ALLOWED,
DURING TRANSPORTATION

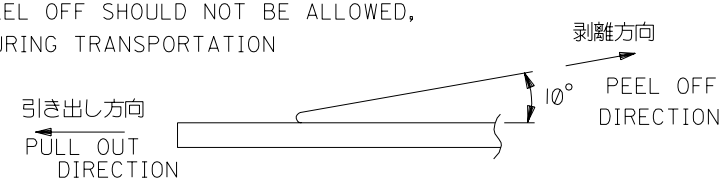

角度 ANGLE	±3°				
30 以上 OVER	±0.3				
10 以上 30 未満 OVER UNDER	±0.25	A	変更 REVISED (J2004-2697)	Y.S. M.S.	'04/2/23
10 未満 UNDER	±0.2	0	新規作成 RELEASED (J2004-1513)	Y.U. M.S.	'03/12/12
一般公差 GENERAL TOLERANCES		記号 LTR	変更内容 REVISION RECORD	DR. CHK.	日付 DATE

材料 MATERIAL	注記参照 SEE NOTES	
仕上げ FINISH	—//—	
適用電線範囲 WIRE RANGE	—//—	
被覆外径 INS. RANGE	—//—	
DRAWN BY '03/12/12 T.JENO	CHK'D BY '03/12/12 M.SASAO	
APP'D BY '03/12/12 M.SASAO	尺度 SCALE —//—	

MOLEX-JAPAN CO.,LTD. 日本モレックス株式会社

REVISE ONLY ON CAD SYSTEM

TITLE 名称
0.5 FPC Conn ZIF SMT RA Bottom Contact Embstp Pkg -LEAD FREE-

DWG. NO. (SHEET 1 OF 3) SD-52746-**70　REV A

:MM　DIMENSIONS IN METRIC DO NOT SCALE DRAWING

THIS DRAWING CONTAINS INFORMATION THAT IS PROPRIETARY TO MOLEX(JAPAN) AND SHOULD NOT BE USED WITHOUT WRITTEN PERMISSION
本図面は日本モレックス（株）の所有する情報を含むもので当社の許可なく複製を禁止する。

DWG. NO. SD-52746-**70

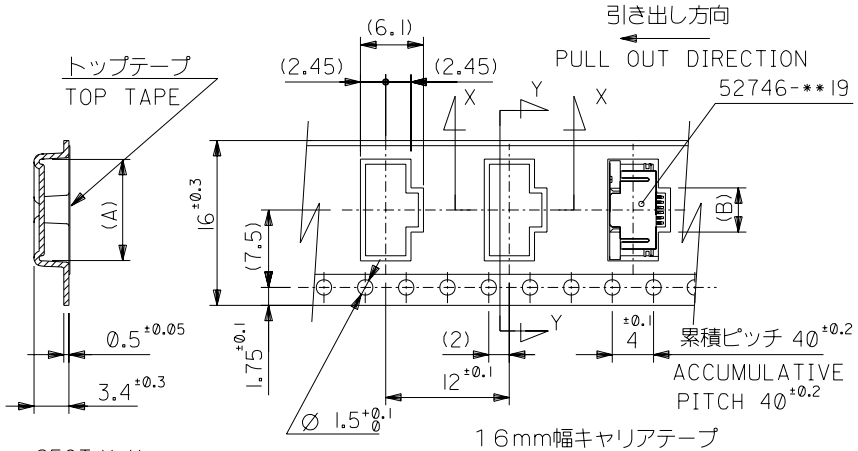

SECT.Y-Y

16mm幅キャリアテープ

16mm WIDTH CARRIER TAPE

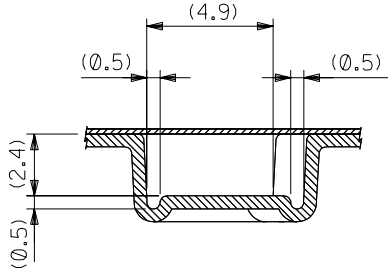

SECT.X-X

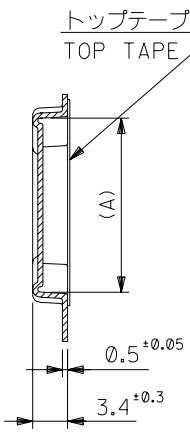

SECT.W-W

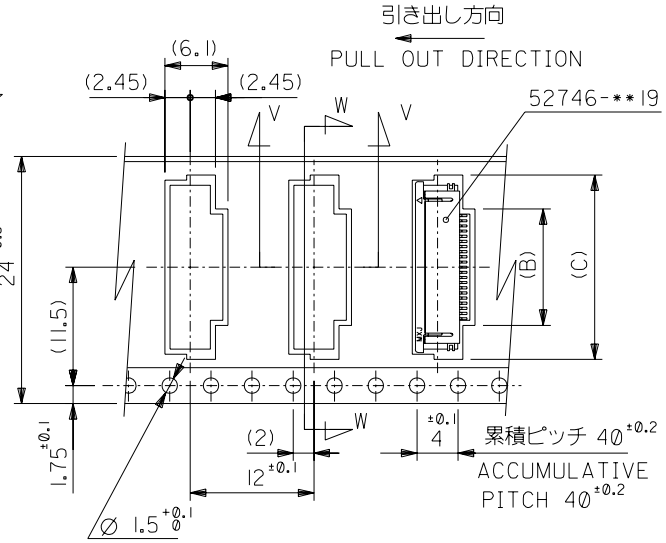

24mm幅キャリアテープ

24mm WIDTH CARRIER TAPE

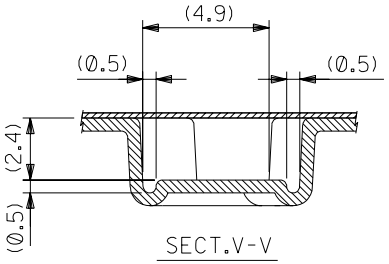

SECT.V-V

キャリアテープ幅 CARRIER TAPE WIDTH	E	D	(C)	(B)	(A)	MATERIAL NO.	極数 CIRCUITS
24	29.4	25.4	18.4	11.8	17.4	52746-2270	22
			17.9	11.3	16.9	-2170	21
			17.4	10.8	16.4	-2070	20
			16.9	10.3	15.9	-1970	19
			16.4	9.8	15.4	-1870	18
			15.9	9.3	14.9	-1770	17
			15.4	8.8	14.4	-1670	16
			14.9	8.3	13.9	-1570	15
			14.4	7.8	13.4	-1470	14
			13.9	7.3	12.9	-1370	13
			13.4	6.8	12.4	-1270	12
			12.9	6.3	11.9	-1170	11
			12.4	5.8	11.4	-1070	10
			11.9	5.3	10.9	-0970	9
			11.4	4.8	10.4	-0870	8
			10.9	4.3	9.9	-0770	7
			10.4	3.8	9.4	-0670	6
16	21.4	17.4		2.8	8.4	52746-0470	4

角度 ANGLE	±3°
30以上 OVER	±0.3
10以上 30未満 OVER UNDER	±0.25
10未満 UNDER	±0.2
一般公差 GENERAL TOLERANCES	

記号 LTR	変更内容 REVISION RECORD	DR.	CHK.	日付 DATE
A	変更 REVISED (J2004-2697)	Y.S.	M.S.	'04/2/23
0	新規作成 RELEASED (J2004-1513)	Y.U.	M.S.	'03/12/12

材料 MATERIAL: SHEET 1 OF 3 参照 REFER TO SHEET 1 OF 3

仕上げ FINISH: —//—

適用電線範囲 WIRE RANGE: —//—

被覆外径 INS. RANGE: —//—

DRAWN BY '03/12/12 T.UENO

CHK'D BY '03/12/12 M.SASAO

APP'D BY '03/12/12 M.SASAO

尺度 SCALE: —//—

MOLEX-JAPAN CO.,LTD. 日本モレックス株式会社

REVISE ONLY ON CAD SYSTEM

TITLE 名称: 0.5 FPC Conn ZIF SMT RA Bottom Contact Embstp Pkg -LEAD FREE-

DWG. NO. (SHEET 2 OF 3) SD-52746-**70

REV A

:MM DIMENSIONS IN METRIC DO NOT SCALE DRAWING

THIS DRAWING CONTAINS INFORMATION THAT IS PROPRIETARY TO MOLEX(JAPAN) AND SHOULD NOT BE USED WITHOUT WRITTEN PERMISSION
本図面は日本モレックス（株）の所有する情報を含むもので当社の許可なく複製を禁止する。

EN-01C(032)MXJ-32

SD-52746-__70.S02

DWG. NO. SD-52746-**70

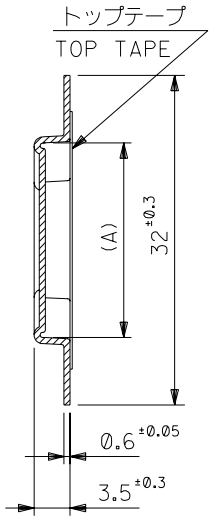

SECT.Z-Z

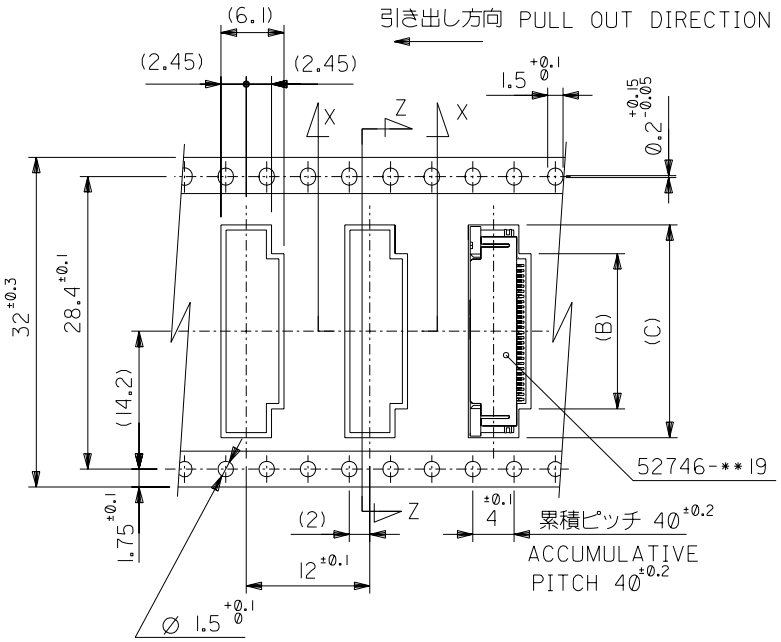

32mm幅キャリアテープ

32mm WIDTH CARRIER TAPE

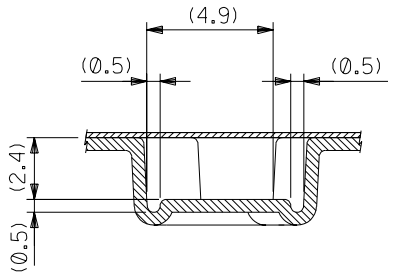

SECT.X-X

キャリアテープ幅 CARRIER TAPE WIDTH	E	D	(C)	(B)	(A)	MATERIAL NO.	極数 CIRCUITS
32	37.4	33.4	22.4	15.8	21.4	52746-3070	30
			21.9	15.3	20.9	-2970	29
			21.4	14.8	20.4	-2870	28
			20.9	14.3	19.9	-2770	27
			20.4	13.8	19.4	-2670	26
			19.9	13.3	18.9	-2570	25
			19.4	12.8	18.4	-2470	24
			18.9	12.3	17.9	52746-2370	23

角度 ANGLE	±3°				
30 以上 OVER	±0.3				
10 以上 30 未満 OVER UNDER	±0.25	A	変更 REVISED (J2004-2697)	Y.S. M.S.	'04/2/23
10 未満 UNDER	±0.2	0	新規作成 RELEASED (J2004-1513)	Y.U. M.S.	'03/12/12
一般公差 GENERAL TOLERANCES		記号 LTR	変更内容 REVISION RECORD	DR. CHK.	日付 DATE

材料 MATERIAL: SHEET 1 OF 3 参照 REFER TO SHEET 1 OF 3

仕上げ FINISH: —//—

適用電線範囲 WIRE RANGE: —//—

被覆外径 INS. RANGE: —//—

DRAWN BY '03/12/12 T.UENO

CHK'D BY '03/12/12 M.SASAO

APP'D BY '03/12/12 M.SASAO

尺度 SCALE: —//—

MOLEX-JAPAN CO.,LTD. 日本モレックス株式会社

REVISE ONLY ON CAD SYSTEM

TITLE 名称: 0.5 FPC Conn ZIF SMT RA Bottom Contact Embstp Pkg -LEAD FREE-

DWG. NO. (SHEET 3 OF 3) SD-52746-**70

REV A

:MM DIMENSIONS IN METRIC DO NOT SCALE DRAWING

THIS DRAWING CONTAINS INFORMATION THAT IS PROPRIETARY TO MOLEX(JAPAN) AND SHOULD NOT BE USED WITHOUT WRITTEN PERMISSION
本図面は日本モレックス（株）の所有する情報を含むもので 当社の許可なく複製を禁止する。

EN-01C(032)MXJ-32

SD-52746-__70.S03

DWG. NO. SD-52746-**90

:MM DIMENSIONS IN METRIC DO NOT SCALE DRAWING

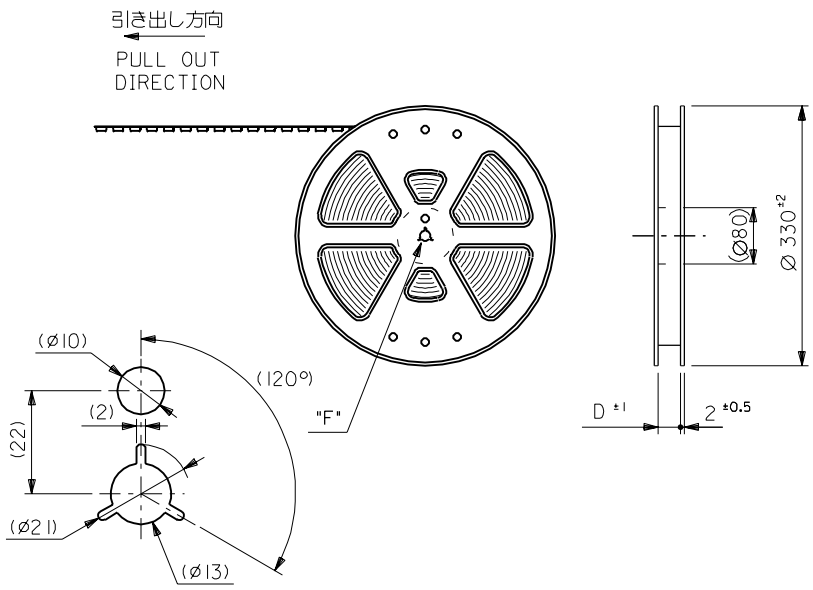

DETAIL "F"

5. 材料　キャリアテープ：ポリプロピレン（PP）
トップテープ：PET，PE，PEF
リール：ポリスチレン（PS）<リサイクル材を含む>

MATERIAL CARRIER TAPE:POLYPROPYLENE
TOP TAPE:PET,PE,PEF
REEL:POLYSTYREN(PS)
<RECYCLE MATERIAL CONTAINED>

注記 NOTES

1. 製品番号 52746-**17 の梱包状態はアクチュエータがロックした状態とする。
詳細寸法については図面SD-52746-**17 を参照下さい。
IN THE PACKAGE,ACTUATOR OF PART NO.52746-**17 SHOULD BE LOCKED
RE DETAILED DIMENSIONS,SEE SD-52746-**17

2. 梱包数量：1000個／リール
NUMBER OF CONNECTORS:1000PCS/REEL

3. リードテープ長さ LEAD TAPE LENGTH

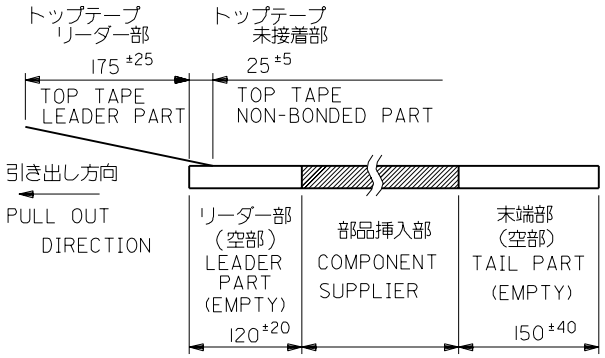

4. トップテープの剥離強度：（剥離方向は下図参照）
0．1N～0．7N（10．2gf～71．4gf）　尚、本規格値は、出荷時に適用。
（但し、輸送時に剥離が発生しない事。）

PEELING OFF FORCE OF TOP TAPE
0.1N～0.7N(10.2gf～71.4gf)(PEELING DIRECTION AS SHOWN IN FOLLOWING FIG.)
THIS REQUIREMENT SHOULD BE APPLIED AT SHIPMENT
PEEL OFF SHOULD NOT BE ALLOWED,
DURING TRANSPORTATION

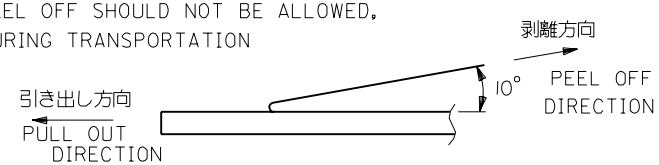

角度 ANGLE	±3°
30 以上 OVER	±0.3
10 以上 30 未満 OVER UNDER	±0.25
10 未満 UNDER	±0.2
一般公差 GENERAL TOLERANCES	

記号 LTR	変更内容 REVISION RECORD	DR.	CHK.	日付 DATE
B	変更 REVISED (JC2001-0425)	K.K.	S.K.	'00/12/20
A	変更 REVISED (J40949)	Y.M.	H.H.	'94/11/17
0	新規作成 RELEASED (J40230)	S.A.	S.K.	'94/3/24

材料 MATERIAL	注記参照 SEE NOTES
仕上げ FINISH	—//—
適用電線範囲 WIRE RANGE	—//—
被覆外径 INS. RANGE	—//
DRAWN BY '94/3/24 S.AIHARA	CHK'D BY '00/12/20 S.KUNISHI
APP'D BY '00/12/20 M.FUKUSHIMA	尺度 SCALE —//—

MOLEX-JAPAN CO.,LTD. 日本モレックス株式会社

REVISE ONLY ON CAD SYSTEM

TITLE 名称
0.5 FPC Conn ZIF SMT RA
Bottom Contact
Embstp Pkg

DWG. NO. (SHEET 1 OF 3) SD-52746-**90　REV B

THIS DRAWING CONTAINS INFORMATION THAT IS PROPRIETARY TO MOLEX(JAPAN) AND SHOULD NOT BE USED WITHOUT WRITTEN PERMISSION
本図面は日本モレックス（株）の所有する情報を含むもので 当社の許可なく複製を禁止する。

EN-01C(032)MXJ-32

52746906.S80

DWG. NO. SD-52746-**90

:MM DIMENSIONS IN METRIC DO NOT SCALE DRAWING

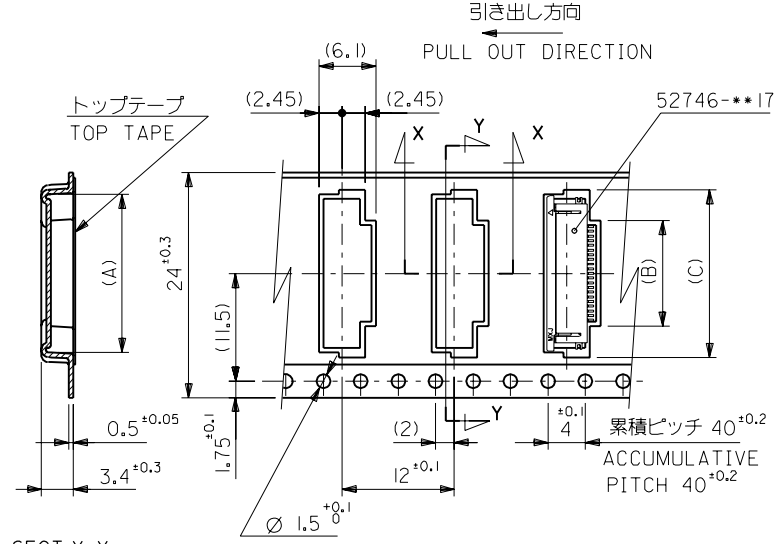

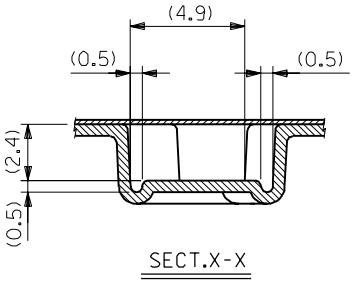

キャリアテープ幅 CARRIER TAPE WIDTH	D	(C)	(B)	(A)	ENG. NO.	極数 CIRCUIT
24	25.5	17.4	10.8	16.4	52746-2090	20
		16.9	10.3	15.9	-1990	19
		16.4	9.8	15.4	-1890	18
		15.9	9.3	14.9	-1790	17
		15.4	8.8	14.4	-1690	16
		14.9	8.3	13.9	-1590	15
		14.4	7.8	13.4	-1490	14
		13.9	7.3	12.9	-1390	13
		13.4	6.8	12.4	-1290	12
		12.9	6.3	11.9	-1190	11
		12.4	5.8	11.4	-1090	10
		11.9	5.3	10.9	-0990	9
		11.4	4.8	10.4	-0890	8
		10.9	4.3	9.9	-0790	7
		10.4	3.8	9.4	52746-0690	6

角度 ANGLE	±3°
30 以上 OVER	±0.3
10 以上 30 未満 OVER UNDER	±0.25
10 未満 UNDER	±0.2
一般公差 GENERAL TOLERANCES	

記号 LTR	変更内容 REVISION RECORD	DR.	CHK.	日付 DATE
B	変更 REVISED (JC2001-0425)	K.K.	S.K.	'00/12/20
A	変更 REVISED (J40949)	Y.M.	H.H.	'94/11/17
0	新規作成 RELEASED (J40230)	S.A.	S.K.	'94/3/24

材料 MATERIAL: SHEET 1 OF 3 参照 REFER TO SHEET 1 OF 3

仕上げ FINISH: —//—

適用電線範囲 WIRE RANGE: —//—

被覆外径 INS. RANGE: —//—

DRAWN BY '94/3/24 S.AIHARA

CHK'D BY '00/12/20 S.KUNISHI

APP'D BY '00/12/20 M.FUKUSHIMA

尺度 SCALE: —//—

molex MOLEX-JAPAN CO.,LTD. 日本モレックス株式会社

REVISE ONLY ON CAD SYSTEM

TITLE 名称: 0.5 FPC Conn ZIF SMT RA Bottom Contact Embstp Pkg

DWG. NO. (SHEET 2 OF 3) SD-52746-**90

REV B

THIS DRAWING CONTAINS INFORMATION THAT IS PROPRIETARY TO MOLEX(JAPAN) AND SHOULD NOT BE USED WITHOUT WRITTEN PERMISSION
本図面は日本モレックス（株）の所有する情報を含むもので 当社の許可なく複製を禁止する。

EN-01C(032)MXJ-32

52746906.S81

DWG. NO. SD-52746-**90

:MM DIMENSIONS IN METRIC DO NOT SCALE DRAWING

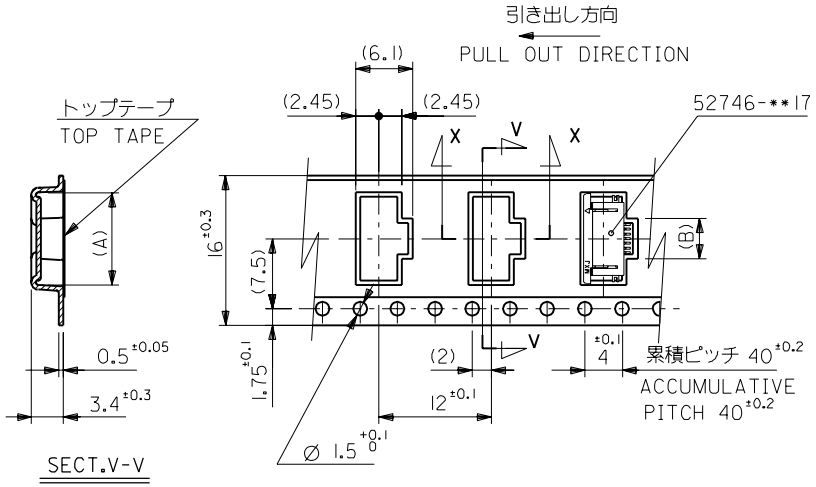

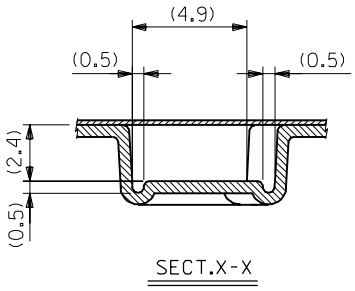

16	17.5	2.8	8.4	52746-0490	4
キャリアテープ幅 CARRIER TAPE WIDTH	D	(B)	(A)	ENG. NO.	極数 CIRCUIT

角度 ANGLE	±3°
30 以上 OVER	±0.3
10 以上 30 未満 OVER UNDER	±0.25
10 未満 UNDER	±0.2
一般公差 GENERAL TOLERANCES	

記号 LTR	変更内容 REVISION RECORD	DR.	CHK.	日付 DATE
B	変更 REVISED (JC2001-0425)	K.K	S.K	'00/12/20
A	変更 REVISED (J40949)	Y.M	H.H	'94/11/17
0	新規作成 RELEASED (J40230)	S.A	S.K	'94/3/24

材料 MATERIAL: SHEET 1 OF 3 参照 REFER TO SHEET 1 OF 3

仕上げ FINISH: —//—

適用電線範囲 WIRE RANGE: —//—

被覆外径 INS. RANGE: —//—

DRAWN BY '94/3/24 S.AIHARA

CHK'D BY '00/12/20 S.KUNISHI

APP'D BY '00/12/20 M.FUKUSHIMA

尺度 SCALE: —//—

molex MOLEX-JAPAN CO.,LTD. 日本モレックス株式会社

REVISE ONLY ON CAD SYSTEM

TITLE 名称: 0.5 FPC Conn ZIF SMT RA Bottom Contact Embstp Pkg

DWG. NO. (SHEET 3 OF 3) SD-52746-**90

REV B

THIS DRAWING CONTAINS INFORMATION THAT IS PROPRIETARY TO MOLEX(JAPAN) AND SHOULD NOT BE USED WITHOUT WRITTEN PERMISSION
本図面は日本モレックス（株）の所有する情報を含むもので 当社の許可なく複製を禁止する。

EN-01C(032)MXJ-32

52746906.S82