Série TELEPHONIE - simple face - Economique

Pas 2,54mm - 20 contacts

Dérivée de la norme NF C/UTE 93-421, modèle HE 701.

Embase équipée de contacts femelles à souder.
Fiche équipée de contacts mâle à piquer sur carte.

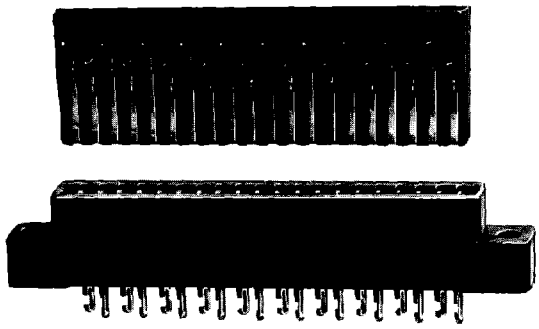

REFERENCE DES CONNECTEURS

Embase femelle à contacts dorés	: **44318**
Embase femelle à contacts nickelés	: **44319**
Fiche mâle à contacts dorés	: **44316**
Fiche mâle à contacts nickelés	: **44317**

DESCRIPTION

- Contacts dorés ou nickelés
- Isolants en polycarbonate

EMBASE FEMELLE

- contacts en lyre à souder, semblables aux contacts type Z de la série 254 AF normalisée;

Remarque : l'embase peut être utilisée comme connecteur encartable simple face avec une carte imprimée de 1,6 mm d'épaisseur nominale.

- **Encombrement :** figure ①

FICHE MALE

- Contacts à picots coudés pour soudure sur carte imprimée de 1,6 mm d'épaisseur, semblables à ceux de la série 254 normalisée;
- **Encombrement :** figure ②

  ⓐ : 1,9 mm sur isolant
  1,6 ± 0,15 mm sur les contacts
- **Perçage de la carte :** figure ③

  La tolérance de positionnement des trous de passage des picots est à 0,1 mm de la position théorique.

  La carte étant vue côté connecteur, la position du contact 1 est donnée à titre indicatif.

Remarque : l'axe de la carte est décalé par rapport à l'axe de l'embase :

$$b = 1{,}55 + \frac{e}{2}$$ (figure ④)

b : décalage des axes e : épaisseur de la carte

DETROMPAGE ET CODAGE

voir pages A-4 et A-10, série 254 normalisée.

CARACTERISTIQUES TECHNIQUES
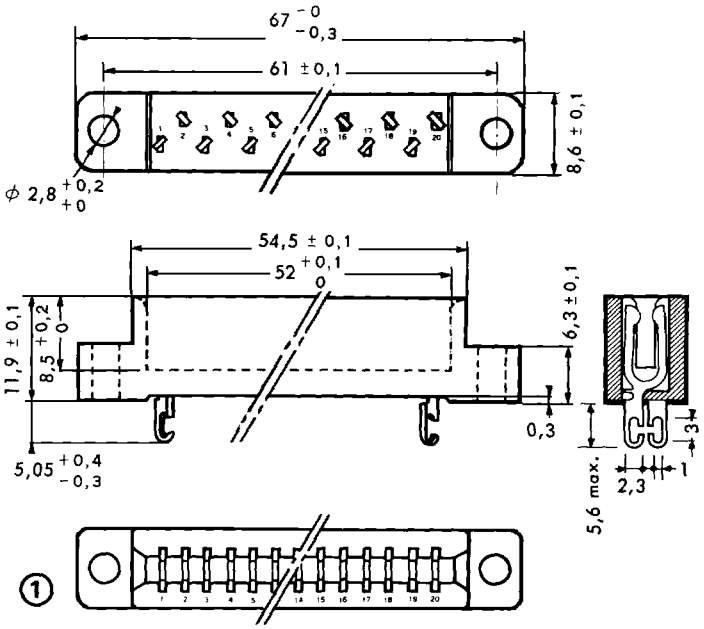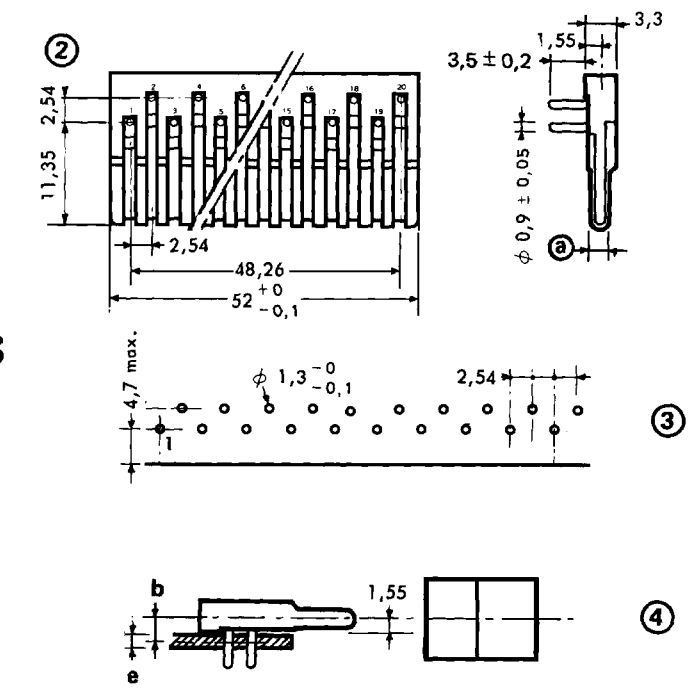
- Intensité nominale
  - solution enfichable ..... 5 A
  - solution encartable ..... 3 A
- Tension nominale ..... 200 V eff.
- Tension de tenue ..... 900 V eff.
- Tension de tenue à 20 mbar ..... 200 V eff.
- Résistance d'isolement ..... ⩾ 5000 MΩ
- Résistance de contact ..... ⩽ 10 mΩ
- Température d'utilisation ..... – 50 à + 100°C
- Poids de l'embase femelle ..... 9,2 g
- Poids de la fiche mâle ..... 4,3 g